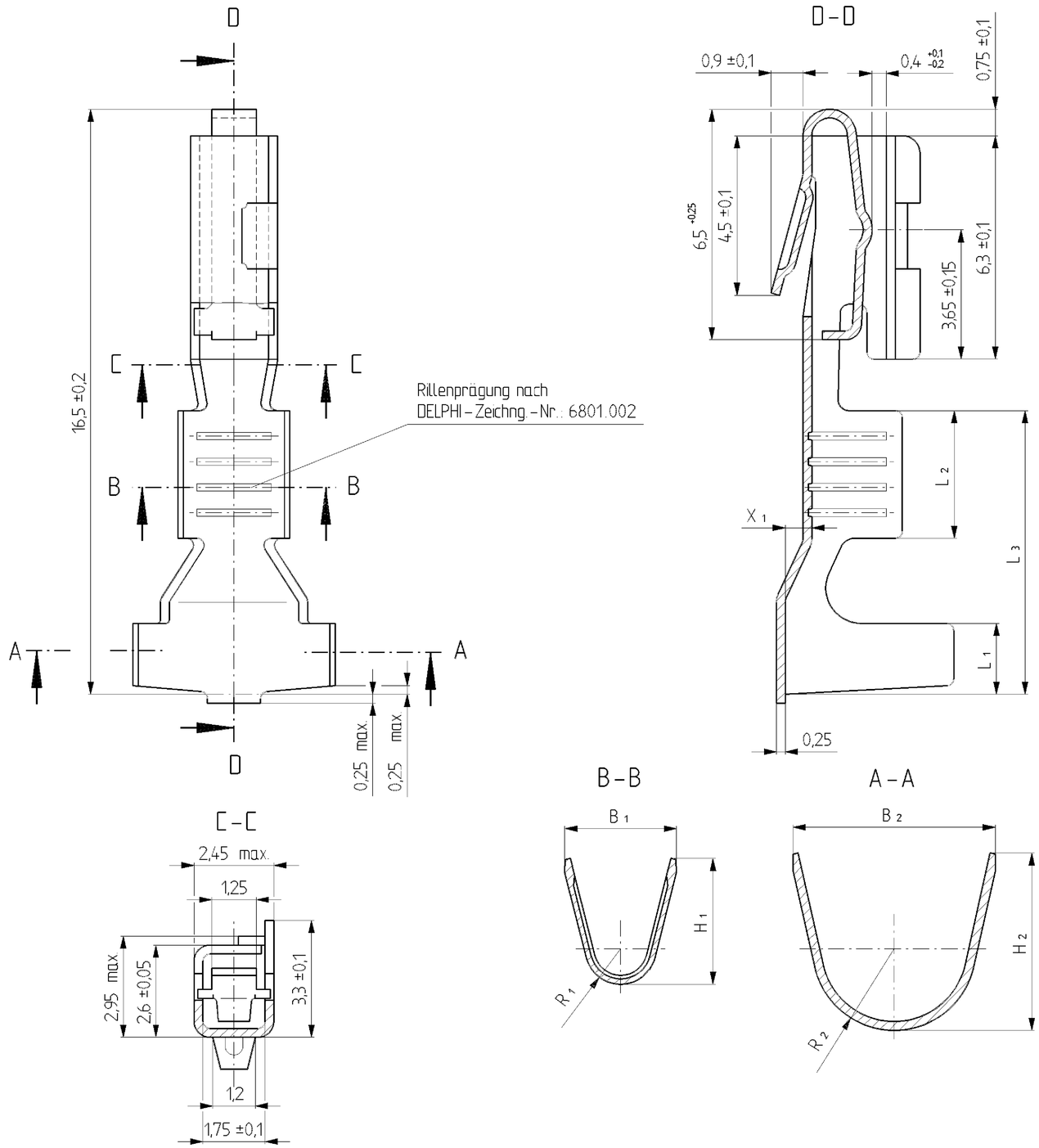

L_3 ±0,2	L_2 ±0,1	L_1 ±0,1	X_1 +0,15	R_2 ±0,1	R_1 ±0,1	H_2 ±0,2	H_1 ±0,2	B_2 ±0,2	B_1 ±0,2	Material Dicke M-Thickness	Oberfläche Surface	Werkstoff Material	Ltg.-Typ Cable-Type	Querschn. Cross-Section	Normkammer Cavity	Ausführung Version	Teil Part	Kunden Teile-Nr. Costumer Part-No.	DELPHI-ID-Nr.: DELPHI-Part-No.:	Part-REV
8,0	3,6	2,0	0,75	2,3	1,0	5,0	3,55	5,7	3,15	0,25 ±0,02	f. Sn3	CuSn6		1,0–1,5		sealed			403 441 / 15337281	001
8,0	3,6	2,0	0,75	2,3	0,8	5,0	2,8	5,7	3,0	0,25 ±0,02	sel. Au	CuSn6		0,5–1,0		sealed			403 930 / 10724453	001
8,0	3,6	2,0	0,75	2,3	0,8	5,0	2,8	5,7	3,0	0,25 ±0,02	f. Sn3	CuSn1Ni1CrTi		0,5–1,0		sealed			401 094 / 15408486	001
8,0	3,6	2,0	0,75	2,3	0,8	5,0	2,8	5,7	3,0	0,25 ±0,02	f. Sn3	CuSn6		0,5–1,0		sealed	lose Schütt.		401 885 / 15408485	001
8,0	3,6	2,0	0,75	2,3	0,8	5,0	2,8	5,7	3,0	0,25 ±0,02	f. Sn3	CuSn6		0,5–1,0		sealed			418 974 / 15363934	001

Feld Zone	DWG Status REV	N/P	Änderung / Revision	Datum Date	Name	Geprüft Checked
A1	001	AA	Drawing-No. 13974313 hinzu	26.07.12	P.RUS	MSKR
	001		ID-Nr. 403 930 hinzu	15.06.94	Pakel	Mahr

Maßstab / Scale
1:1

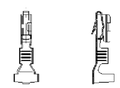

Weitergabe sowie Vervielfältigung dieser Unterlage, Verwertung und Mitteilung ihres Inhalts nicht gestattet, soweit nicht ausdrücklich zugestanden. Zuwiderhandlungen verpflichten zu Schadenersatz. Alle Rechte für den Fall der Patenterteilung oder Gebrauchsmuster-Eintragung vorbehalten.

Copying of this document, and giving it to others and the use or communication of the contents thereof, are forbidden without express authority. Offenders are liable to the payment of damages. All rights are reserved in the event of the grant of a patent or the registration of a utility model or design.

CAD INTERGRAPH

DELPHI Automotive Systems
D-42367 Wuppertal

1994	Datum/Date	Name
Bearb. Drawn by	15.06.	Pakel
Gepr. Checked by	14.11.	Mahr
Norm Gepr. Standard chk.	4.3.99	R.Wis.

Teil Nr.: Part No.: ID siehe Tabelle / see chart

Werkstoff Material: siehe Tabelle / see chart

nicht tolerierte Maße
< 1 mm = ± 0,08
1 – 12 mm = ± 0,15
> 12 mm = ± 0,25
Winkel ± 4°

Benennung / Title
Flachsteckhülse Metri-Pack 150
sealed
Female terminal Metri-Pack 150

Maßstab/Scale 10:1 1:1

Projektion / Projection

Zeichnungs-Nr. Drawing-No. 6801.288/ . .

Teil Piece | Blatt Page | von from

Status K

Ersatz für / Replacement for: 6801288 / K mit Index 7 vom 13.09.1993

Drawing-No. 13974313 ①

Format A2

Archives : 21JN01

DELPHI Automotive Systems